Jörger
Armaturen- u. Accessoiresfabrik GmbH
Seckenheimer Landstraße 270-280
D-68163 Mannheim / Germany
Tel : +49 (0)621-4109701
Fax : +49 (0)621-4109710
E-mail : info@joerger.de

Bidet Batterien

637.30.100

Bidet 3-Loch Batterie ½”

- **Kreuzgriffe**
- Ausladung 130 mm; Höhe 103 mm
- Luftsprudler M24 x 1 mit Kugelgelenk
- 2 Seitenrandventile mit keramischen Oberteilen ½”, rechts und links schließend
- Ablaufventil mit Klickverschluß 1 ¼”
- 2 Druckschläuche ½” x ½” x 300 mm

- Zur Verbindung ans Eckventil empfohlen: 2 x **649.15.530 (**Kupferrohr 300 mm)

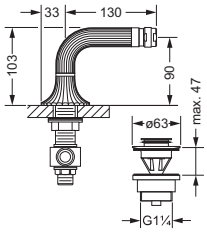

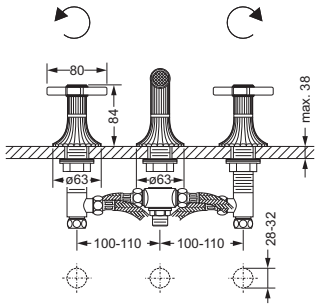

637.30.105

Bidet 3-Loch Batterie ½”

- **Hebelgriffe**
- Ausladung 130 mm; Höhe 103 mm
- Luftsprudler M24 x 1 mit Kugelgelenk
- 2 Seitenrandventile mit keramischen Oberteilen ½”, rechts und links schließend
- Ablaufventil mit Klickverschluß 1 ¼”
- 2 Druckschläuche ½” x ½” x 300 mm

- Zur Verbindung ans Eckventil empfohlen: 2 x **649.15.530 (**Kupferrohr 300 mm)

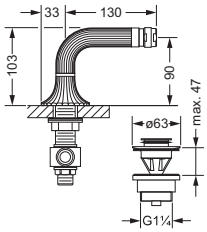

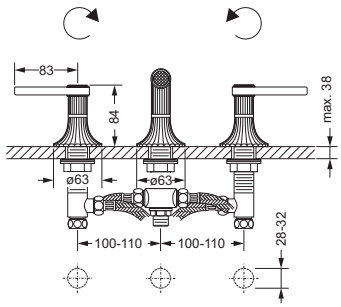

637.10.100

Bidet 1-Loch Batterie ½”

- **Kreuzgriffe**
- Ausladung 130 mm; Höhe 162 mm
- Luftsprudler M24 x 1 mit Kugelgelenk
- Keramik-Innenoberteile ½”
- Exzenter-Ablaufgarnitur 1 ¼”
- 2 Kupferrohre M10 x 1

- (flexible Druckschläuche optional lieferbar)

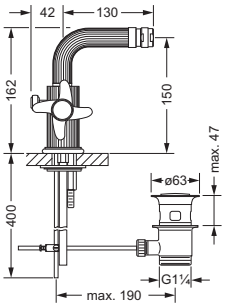

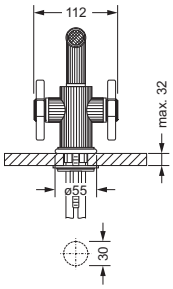

637.10.105

Bidet 1-Loch Batterie ½”

- **Hebelgriffe**
- Ausladung 130 mm; Höhe 162 mm
- Luftsprudler M24 x 1 mit Kugelgelenk
- Keramik-Innenoberteile ½”
- Exzenter-Ablaufgarnitur 1 ¼”
- 2 Kupferrohre M10 x 1

- (flexible Druckschläuche optional lieferbar)

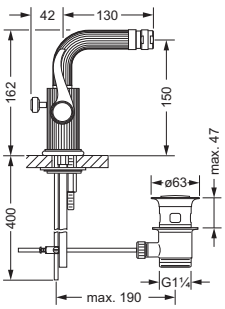

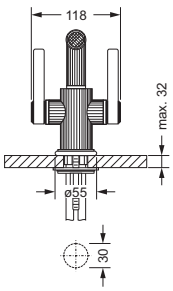

Modelle und technische Details entsprechen bei Speicherung dem letzten Stand. Technische Konstruktions- und Modellveränderungen im Sinne des Fortschritts behalten wir uns vor. Alle Maße gelten vorbehaltlich den üblichen Toleranzen. Speicherfehler vorbehalten. Stand 6/17.