We reserves all rights in this document and it's subject matter.
The recipient herby acknowledges these rights and assures the use of this document only for the purpose it was delivered. © Wilhelm Schmidlin AG

Dieses Dokument ist unser geistiges Eigentum. Es darf ohne unsere ausdrückliche Genehmigung weder kopiert, vervielfältigt oder verwertet, noch an Dritte weitergegeben werden. Zuwiderhandlung ist strafbar und wird strafrechtlich verfolgt. Copyright reserved! © Wilhelm Schmidlin AG

C-C

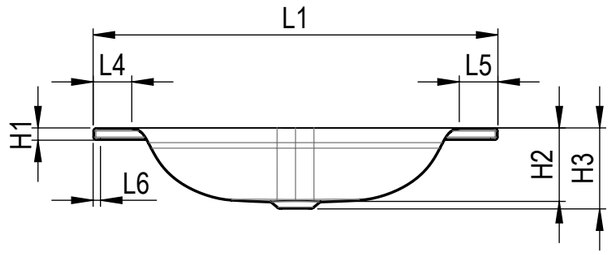

D-D

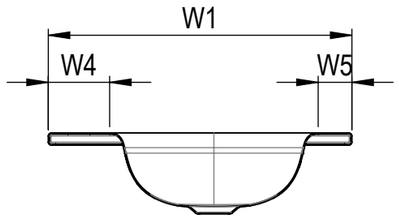

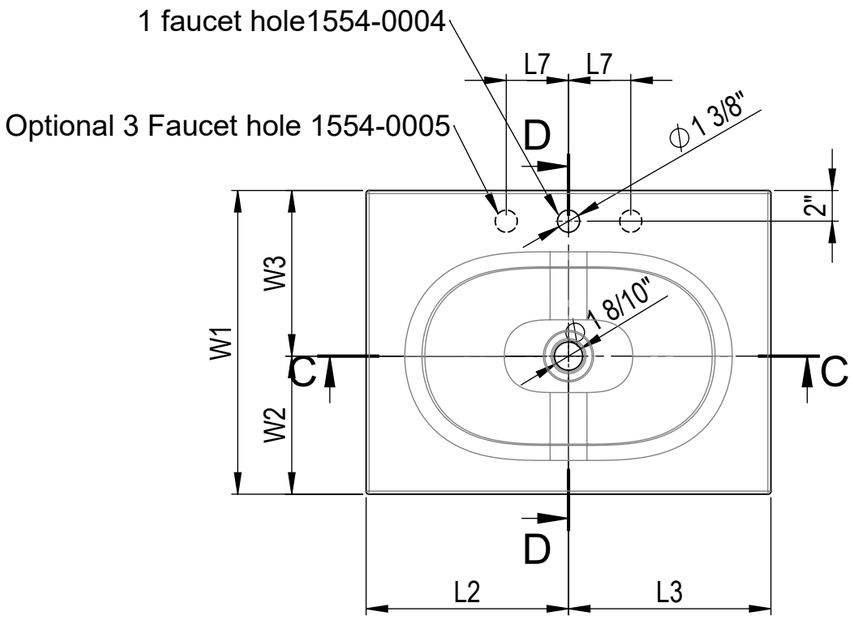

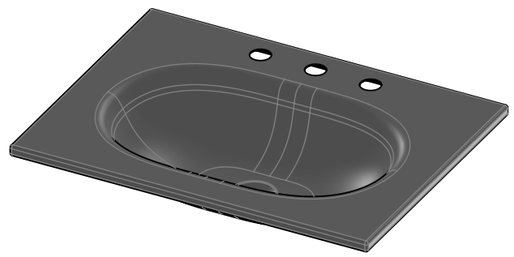

Glazed titanium steel

All Products are manufactured in the same place
and go through the same processes.
Surface materials and steels are identical.

	1554-0004 1554-0005 optional with 3 faucet holes	
	mm	inch
L1	660	26
L2	330	13
L3	330	13
L4	63	2 1/2
L5	63	2 1/2
L6	12	1/2
L7	102	4
W1	495	19 1/2
W2	225	8 4/5
W3	270	10 3/5
W4	100	3 14/15
W5	55	2 1/5
W6	50	2
H1	20	3/4
H2	120	4 3/4
H3	132	5 1/5

Änderungen			Änderungen						
a	22.03.2018 LB Höhe 20mm		-	-	Erstellt	28.02.2018	LB	Massstab	
b	28.03.2018 LB 3 AL		-	-	Geprüft		-	1:10	
-	-		-	-	Freigegeben		-		
-	-		-	-	Auftrags-Nr.				
Ohne sep. Stückliste	-	SGVSB Nr. -			Status				
Sep. Stückliste gleicher Nr.	-	ST Nr.			Ursprung			Format	Blatt / Anz.
Sep. Stückliste anderer Nr.	-	Artikel-Nr. 1554-0004			Ersatz für			A3	2 / 2

Schmidlin™
www.schmidlin.ch

Schmidlin DUETT drop-in

26" x 19" x 3/4" faucet hole

Zeichnungs-Nr. 01.002.1956 Index b

CAD-System: SolidWorks

Plotdatum: 30.04.2018